RM 150/200

Reduzierstücke sind aus pulverbeschichtetem Stahlblech gefertigt

- Gehäusematerial: Coated steel

	Maßeinheit	RM 150/200

Abmessungen
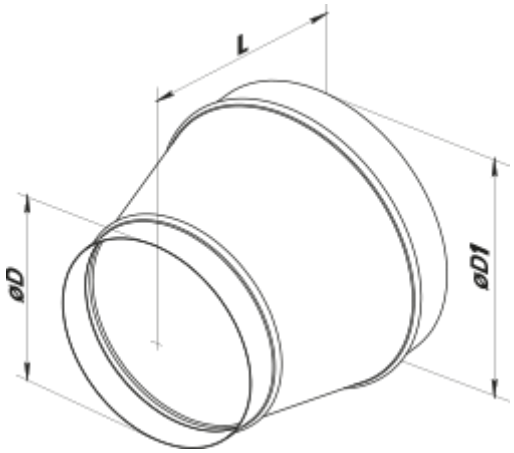
D	D1	L
150	200	172