RM 80/100

Reduzierstücke sind aus pulverbeschichtetem Stahlblech gefertigt

- Gehäusematerial: Coated steel

	Maßeinheit	RM 80/100

Abmessungen
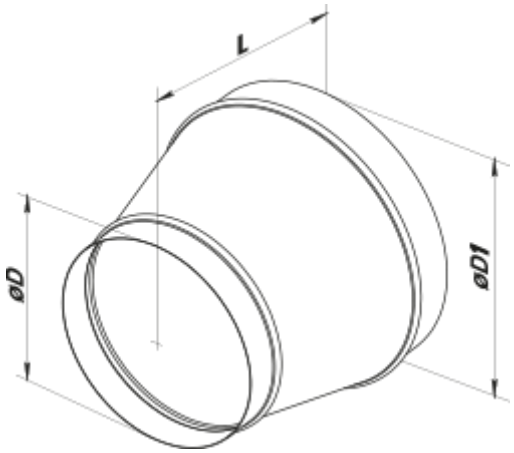
D	D1	L
80	100	115