RRV 1000x500

Verschlussklappen für Luftdurchsatzrelelung

• Gehäusematerial: Galvanized steel

	Maßeinheit	RRV 1000x500
Gewicht	kg	10.3

Abmessungen

B	B1	B2	B3	H	H1	H2	L
1000	1020	1040	1140	500	520	540	170

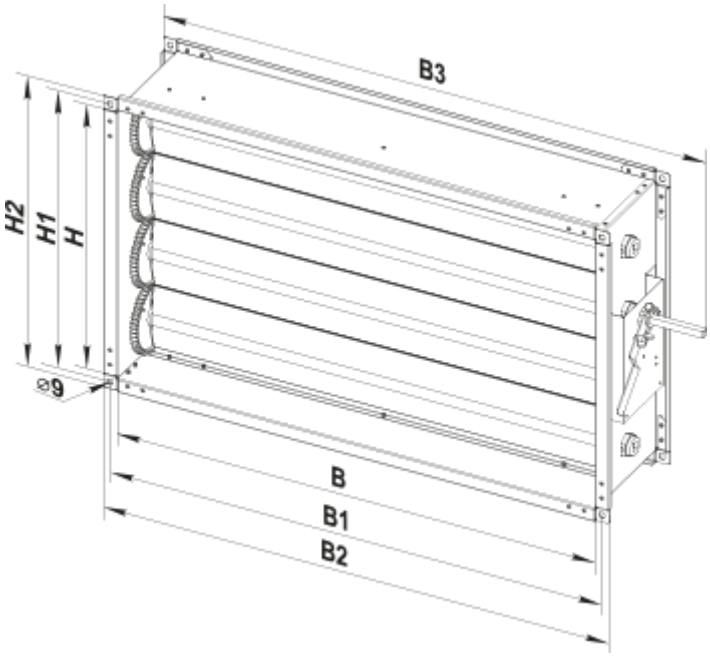
B3
H2
H1
H
⌀9
B
B1
B2