RRV 500x250

Verschlussklappen für Luftdurchsatzrelelung

• Gehäusematerial: Galvanized steel

	Maßeinheit	RRV 500x250
Gewicht	kg	4.2

Abmessungen

B	B1	B2	B3	H	H1	H2	L
500	520	540	640	250	270	290	170

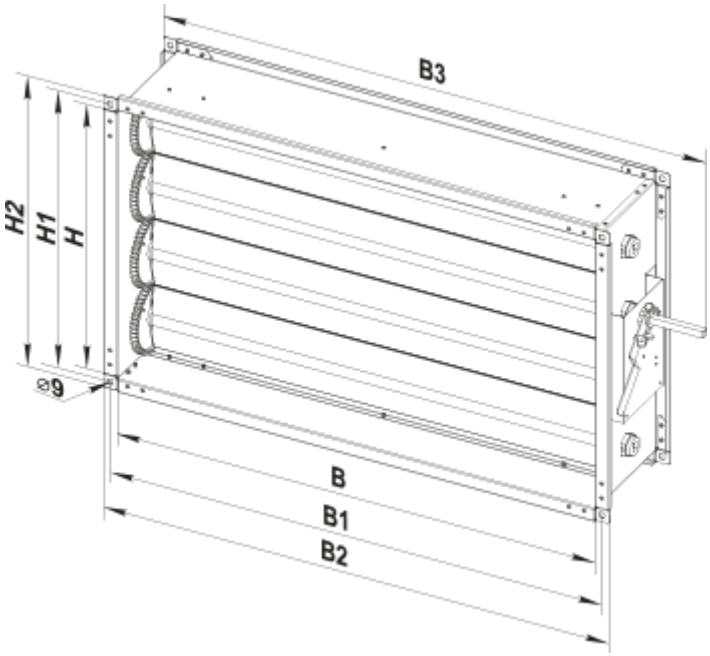
B3
H2
H1
H
⌀9
B
B1
B2