RRV 600x300

Verschlussklappen für Luftdurchsatzrelelung

• Gehäusematerial: Galvanized steel

	Maßeinheit	RRV 600x300
Gewicht	kg	5.4

Abmessungen

B	B1	B2	B3	H	H1	H2	L
600	620	640	740	300	320	340	170

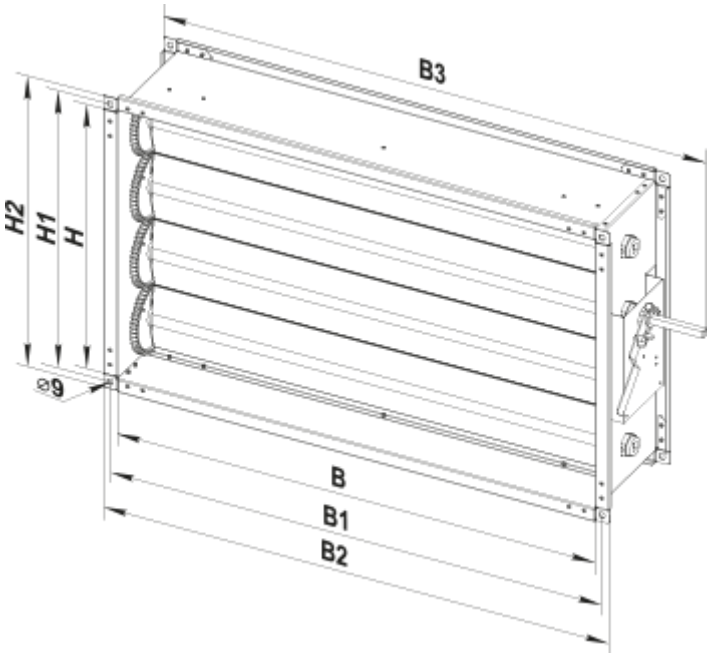
B3
H2
H1
H
⌀9
B
B1
B2