RRV 600x350

Verschlussklappen für Luftdurchsatzrelelung

- Gehäusematerial: Verzinkter Stahl



	Maßeinheit	RRV 600x350
Gewicht	kg	5.7

Abmessungen

B	B1	B2	B3	H	H1	H2	L
600	620	640	740	350	370	390	170

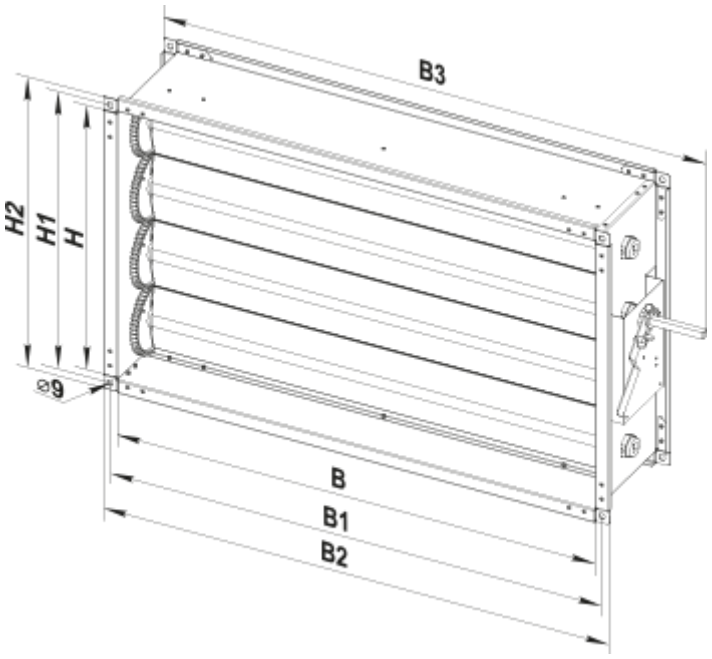
B3
H2
H1
H
⌀9
B
B1
B2