Saddle 1000/630



	Maßeinheit	Saddle 1000/630

Abmessungen

d1	d2	l
630	1000	100

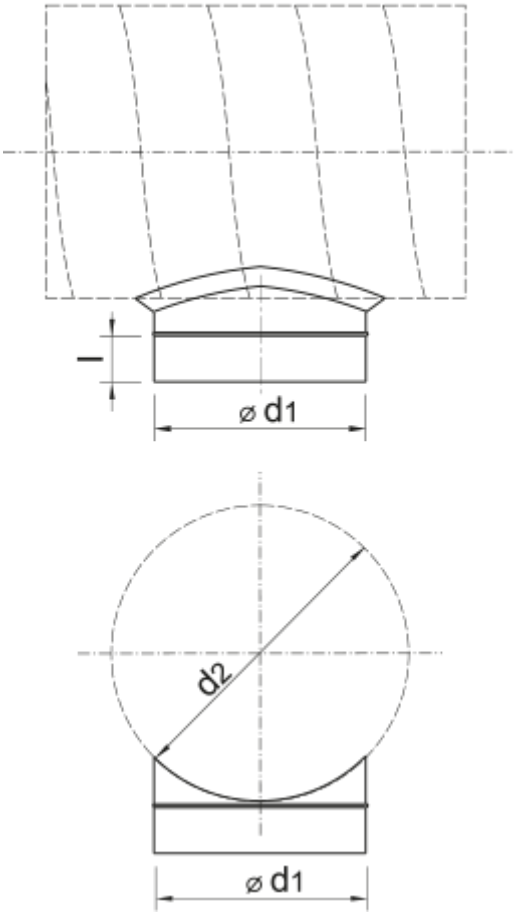
l
⌀ d1
d2
⌀ d1