Saddle 1000/710



	Maßeinheit	Saddle 1000/710

Abmessungen

d1	d2	l
710	1000	100

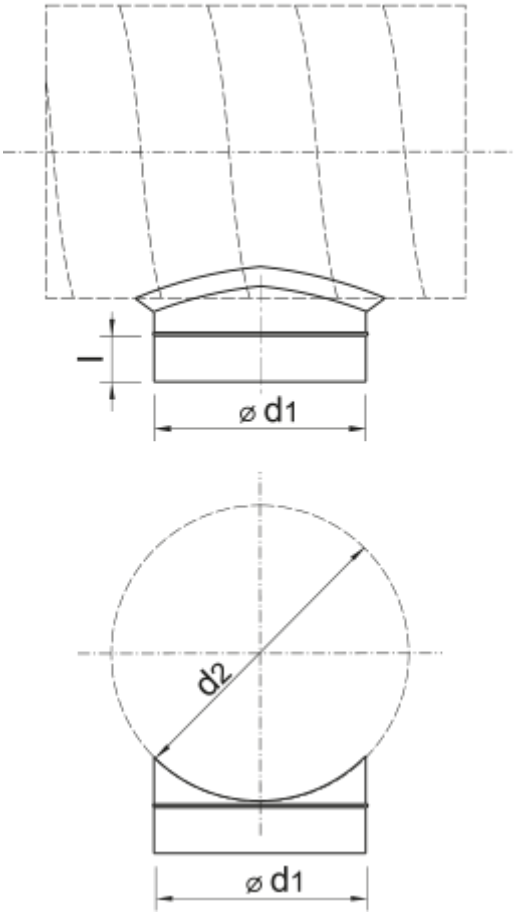
l
⌀ d1
d2
⌀ d1