Saddle 1000/800



	Maßeinheit	Saddle 1000/800

Abmessungen

d1	d2	l
800	1000	100

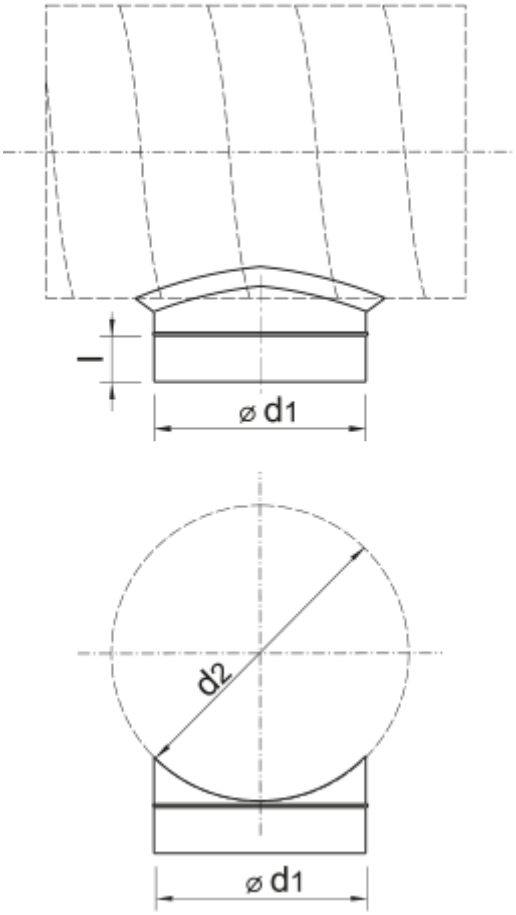
l
⌀ d1
d2
⌀ d1