Saddle 1000/900



	Maßeinheit	Saddle 1000/900

Abmessungen

d1	d2	l
900	1000	100

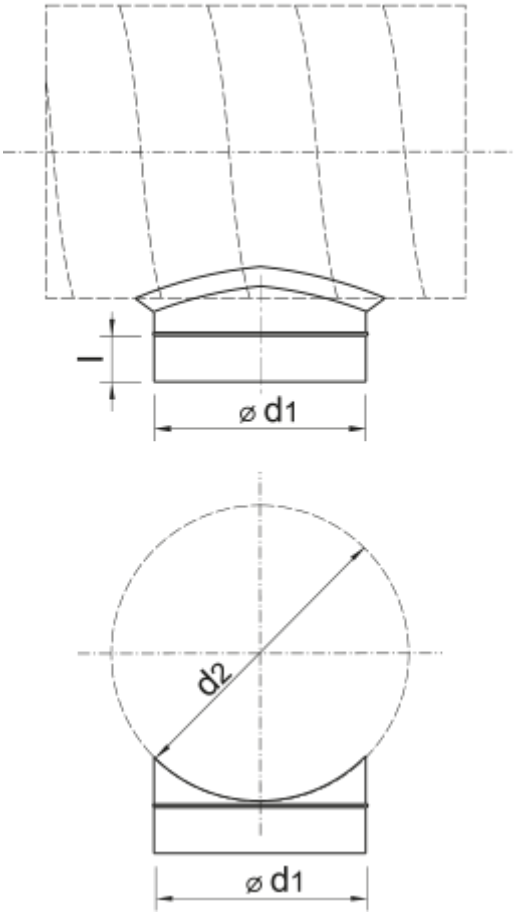
l
⌀ d1
d2
⌀ d1