Saddle 1250/1120



	Maßeinheit	Saddle 1250/1120

Abmessungen

d1	d2	l
1120	1250	100

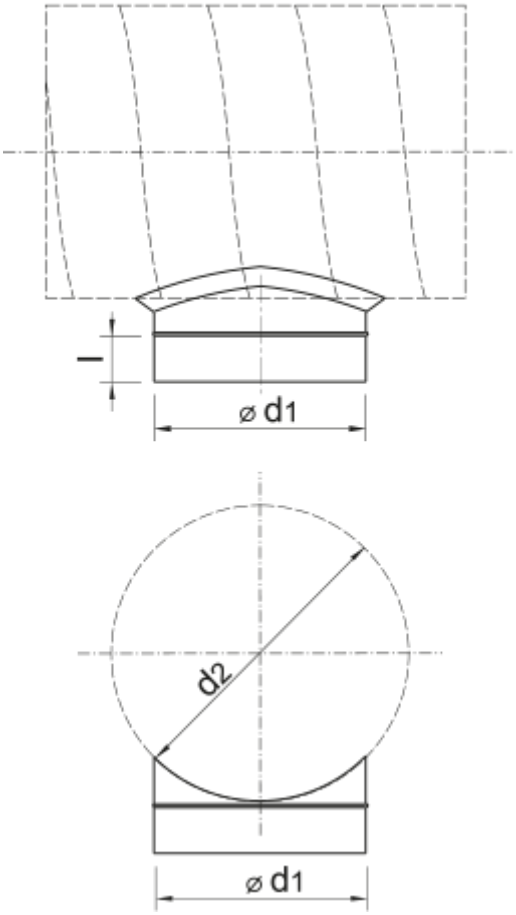
l
⌀ d1
d2
⌀ d1