# Saddle 1250/1250



| | Maßeinheit | Saddle 1250/1250 |
|---|---|---|

## Abmessungen

| d1 | d2 | l |
|---|---|---|
| 1250 | 1250 | 100 |

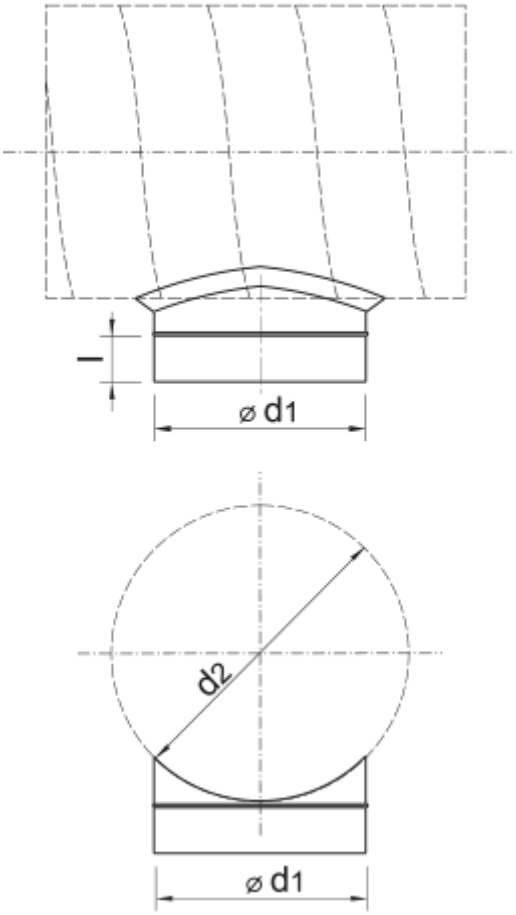
l
⌀ d1
d2
⌀ d1