Saddle 1250/630



	Maßeinheit	Saddle 1250/630

Abmessungen

d1	d2	l
630	1250	100

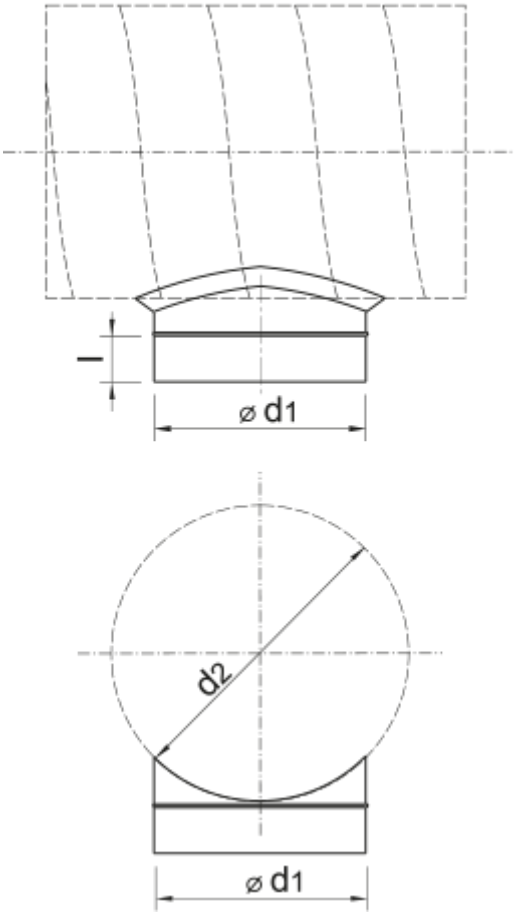
l
⌀ d1
d2
⌀ d1