Saddle 150/150



	Maßeinheit	Saddle 150/150

Abmessungen

d1	d2	l
150	150	50

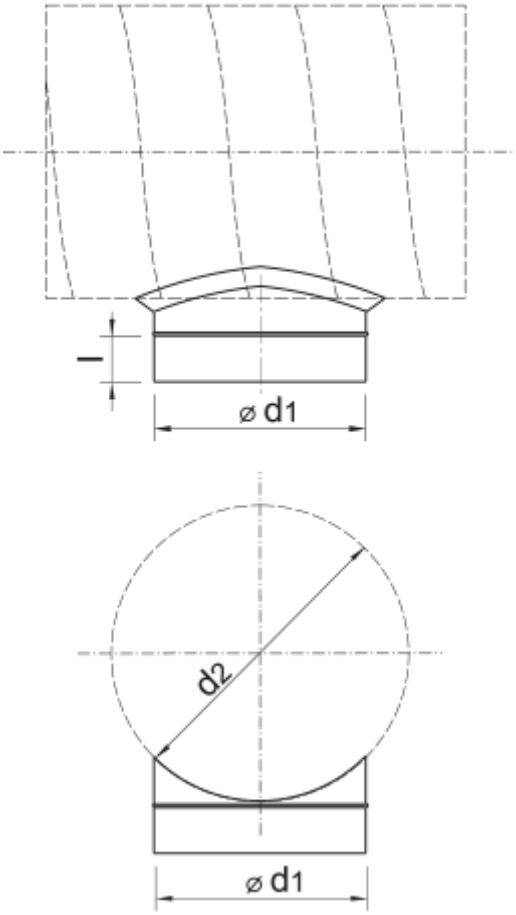
l
⌀ d1
d2
⌀ d1