# Saddle 160/150



| | Maßeinheit | Saddle 160/150 |
|---|---|---|

## Abmessungen

| d1 | d2 | l |
|---|---|---|
| 150 | 160 | 50 |

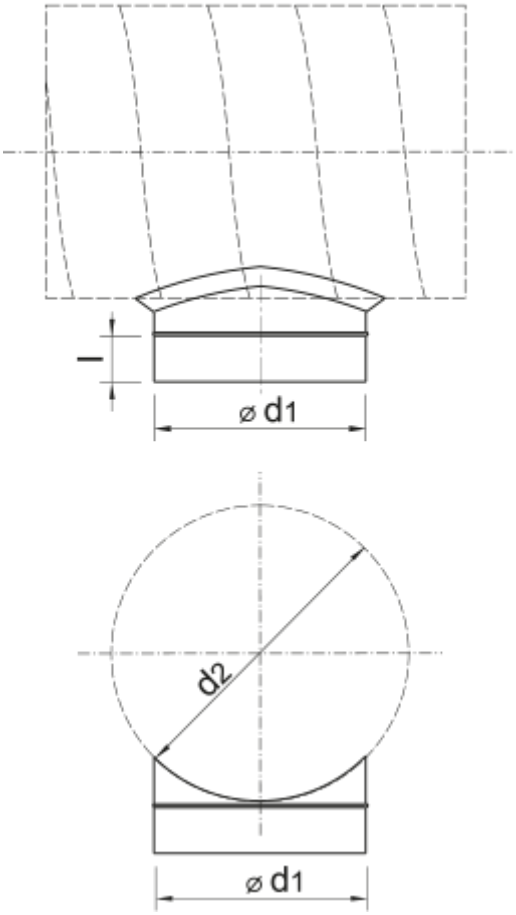
l
⌀ d1
d2
⌀ d1