Saddle 160/160



	Maßeinheit	Saddle 160/160

Abmessungen

d1	d2	l
160	160	50

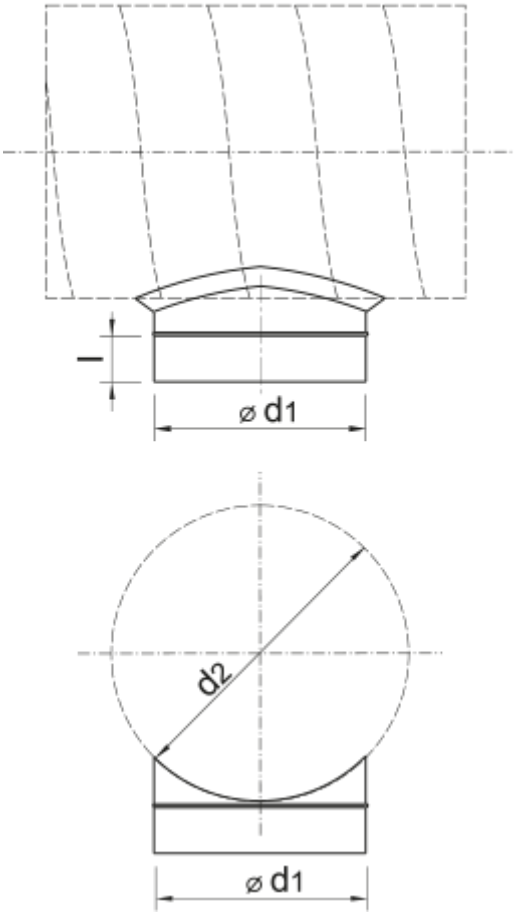
l
⌀ d1
d2
⌀ d1