Saddle 200/125



	Maßeinheit	Saddle 200/125

Abmessungen

d1	d2	l
125	200	50

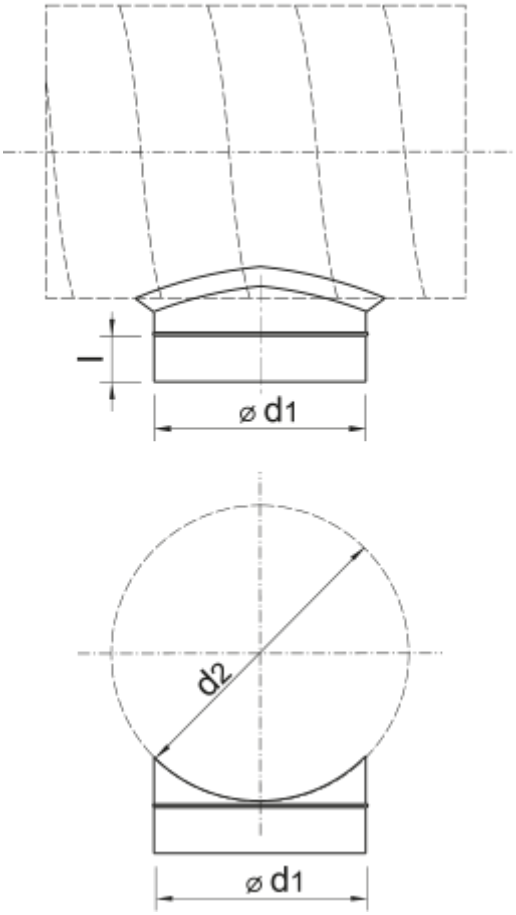
l
⌀ d1
d2
⌀ d1