Saddle 200/200



	Maßeinheit	Saddle 200/200

Abmessungen

d1	d2	l
200	200	50

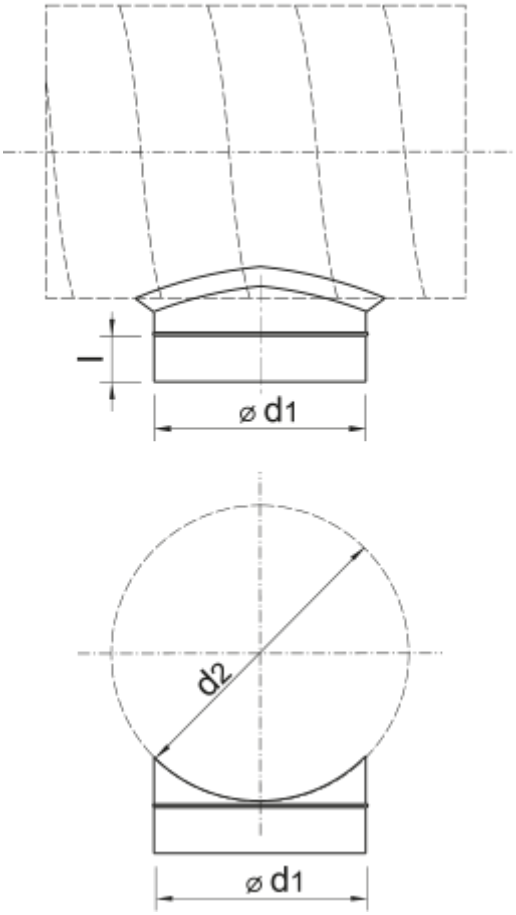
l
⌀ d1
d2
⌀ d1