Saddle 224/200



	Maßeinheit	Saddle 224/200

Abmessungen

d1	d2	l
200	224	50

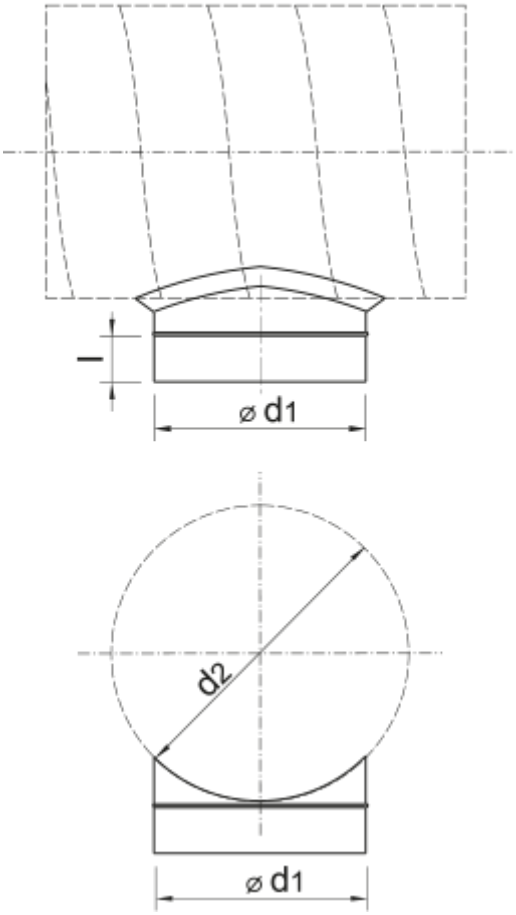
l
⌀ d1
d2
⌀ d1