# Saddle 224/224



| | Maßeinheit | Saddle 224/224 |
|---|---|---|

## Abmessungen

| d1 | d2 | l |
|---|---|---|
| 224 | 224 | 50 |

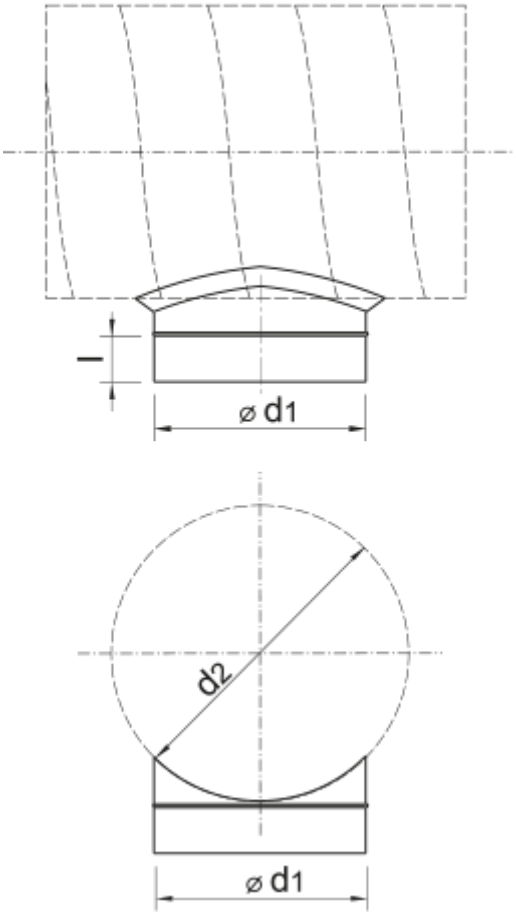
l
⌀ d1
d2
⌀ d1