Saddle 250/150



	Maßeinheit	Saddle 250/150

Abmessungen

d1	d2	l
150	250	50

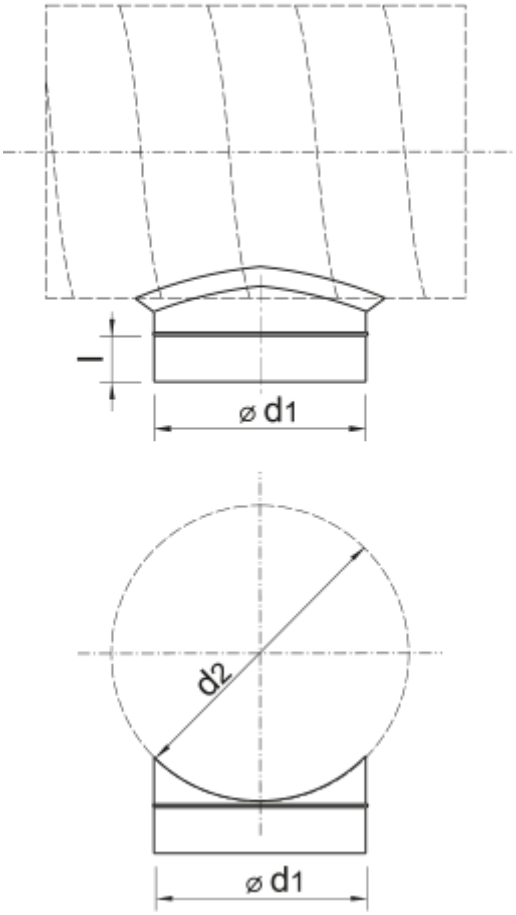
l
⌀ d1
d2
⌀ d1