Saddle 250/200



	Maßeinheit	Saddle 250/200

Abmessungen

d1	d2	l
200	250	50

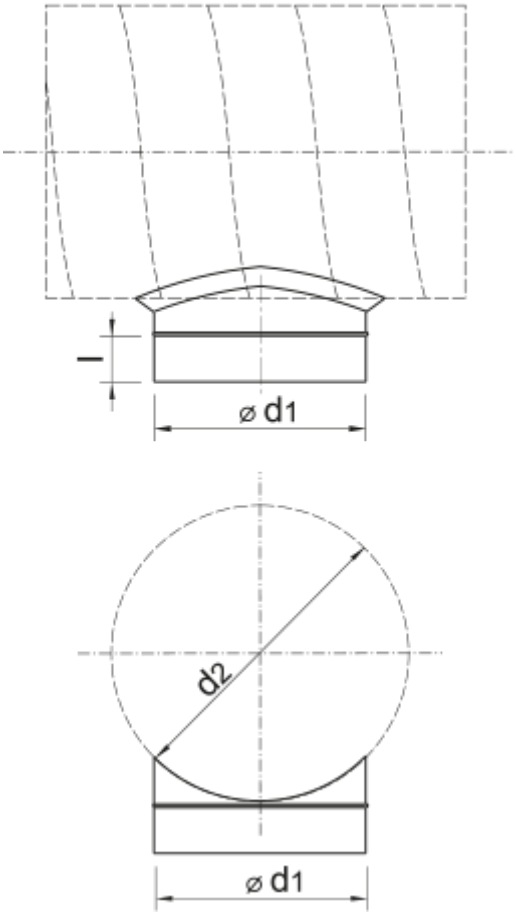
l
⌀ d1
d2
⌀ d1