Saddle 315/160



	Maßeinheit	Saddle 315/160

Abmessungen

d1	d2	l
160	315	50

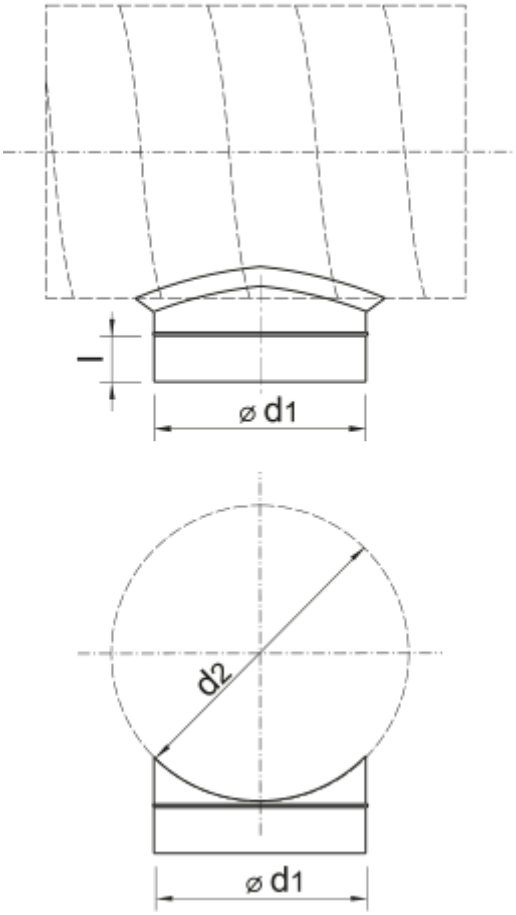
l
⌀ d1
d2
⌀ d1