Saddle 315/250



	Maßeinheit	Saddle 315/250

Abmessungen

d1	d2	l
250	315	50

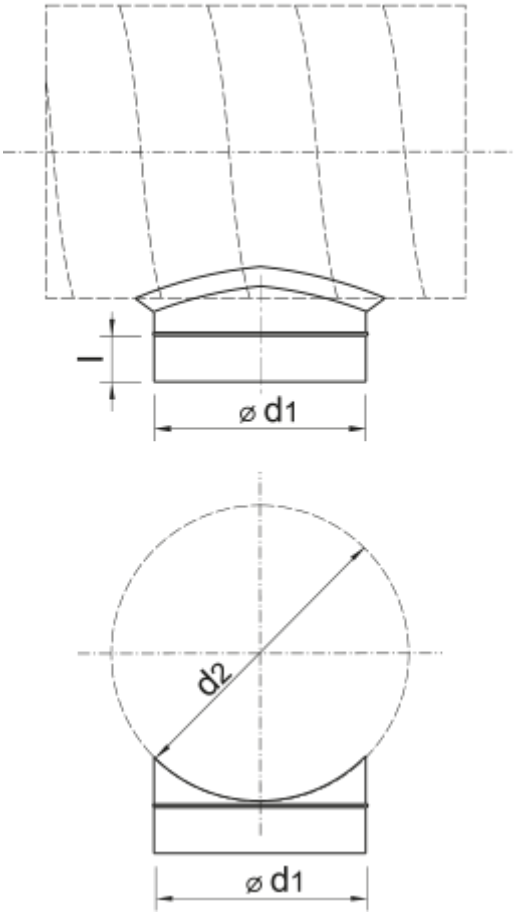
l
⌀ d1
d2
⌀ d1