Saddle 315/315



	Maßeinheit	Saddle 315/315

Abmessungen

d1	d2	l
315	315	50

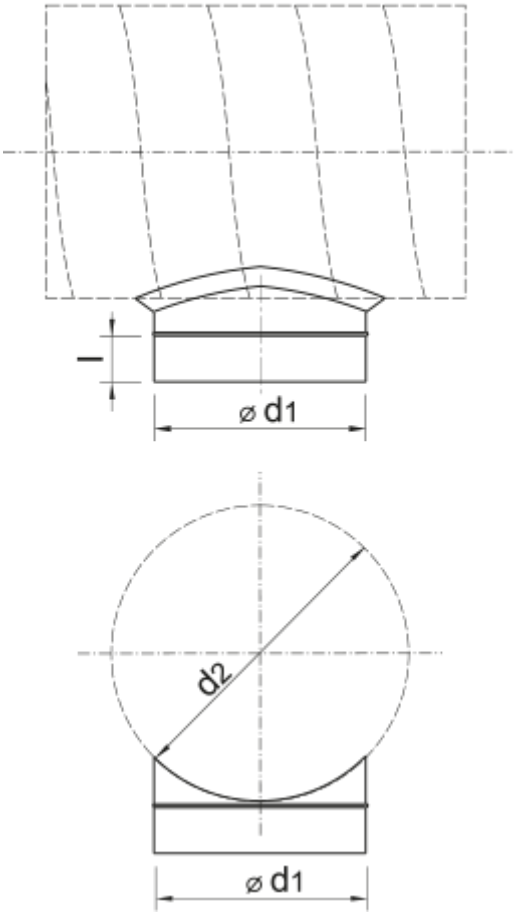
l
⌀ d1
d2
⌀ d1