Saddle 355/125



	Maßeinheit	Saddle 355/125

Abmessungen

d1	d2	l
125	355	60

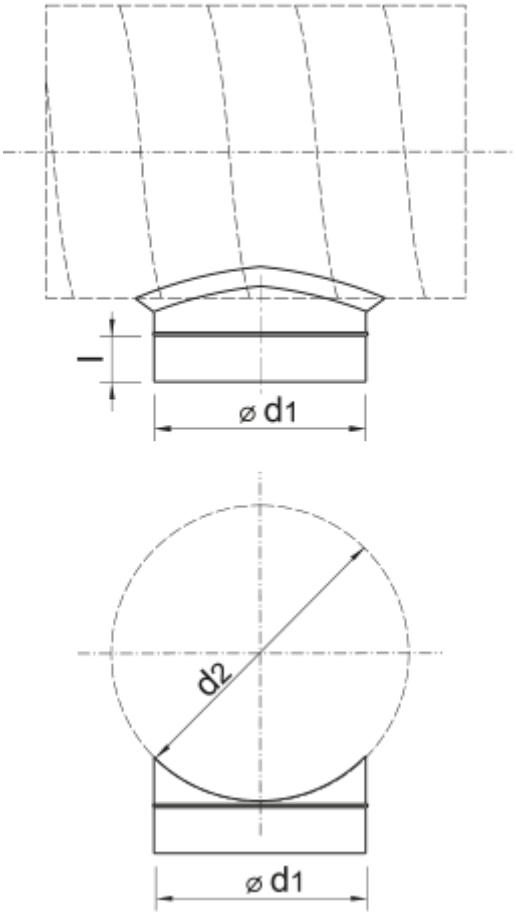
l
⌀ d1
d2
⌀ d1