Saddle 355/150



	Maßeinheit	Saddle 355/150

Abmessungen

d1	d2	l
150	355	60

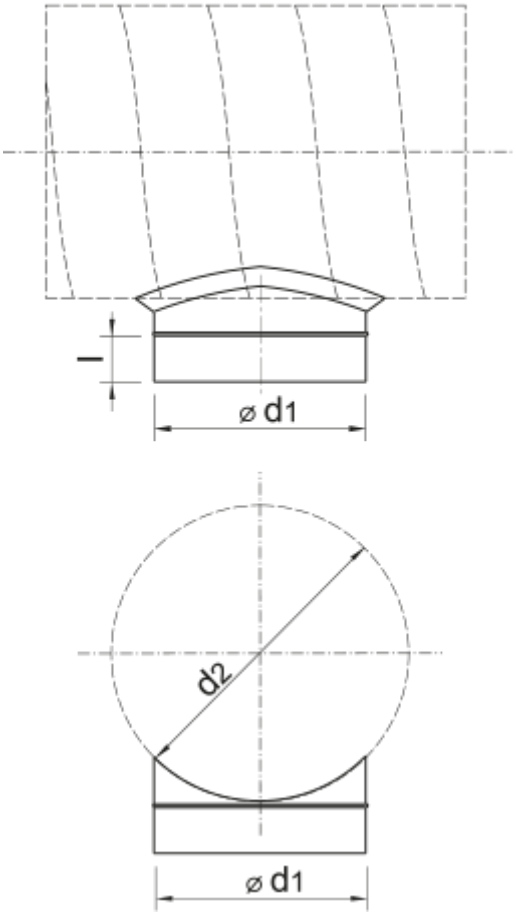
l
⌀ d1
d2
⌀ d1