Saddle 355/160



	Maßeinheit	Saddle 355/160

Abmessungen

d1	d2	l
160	355	60

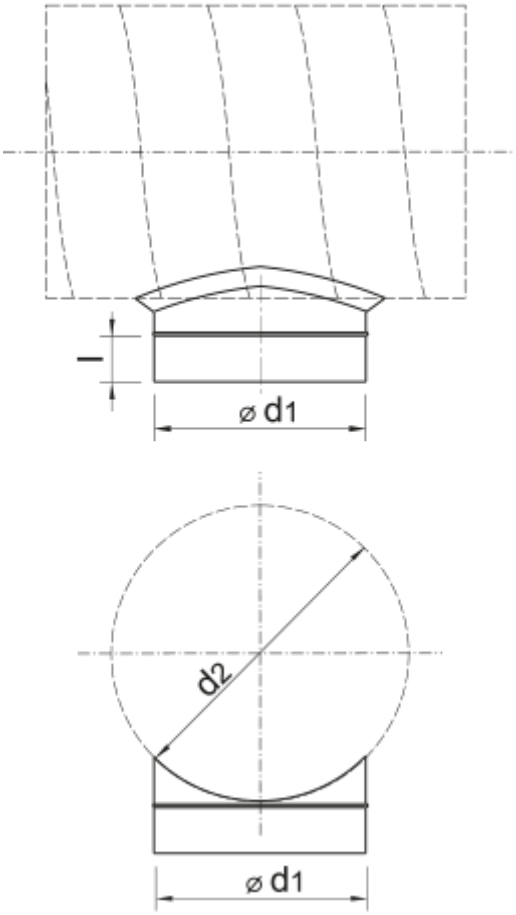
l
⌀ d1
d2
⌀ d1