Saddle 355/200



	Maßeinheit	Saddle 355/200

Abmessungen

d1	d2	l
200	355	60

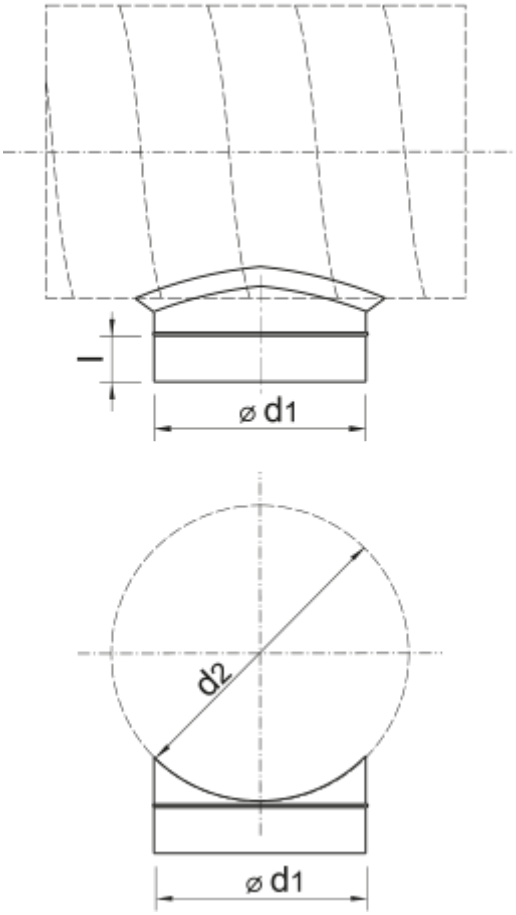
l
⌀ d1
d2
⌀ d1