Saddle 355/250



	Maßeinheit	Saddle 355/250

Abmessungen

d1	d2	l
250	355	60

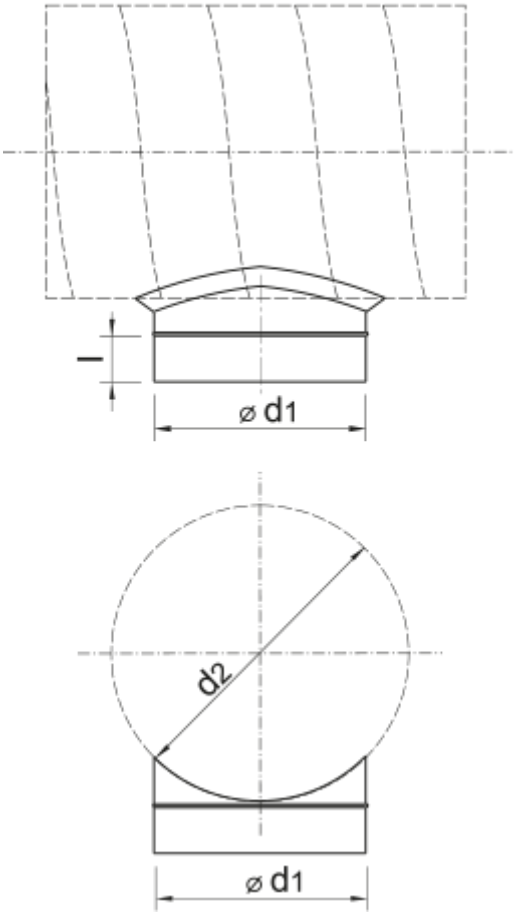
l
⌀ d1
d2
⌀ d1