Saddle 400/150



	Maßeinheit	Saddle 400/150

Abmessungen

d1	d2	l
150	400	60

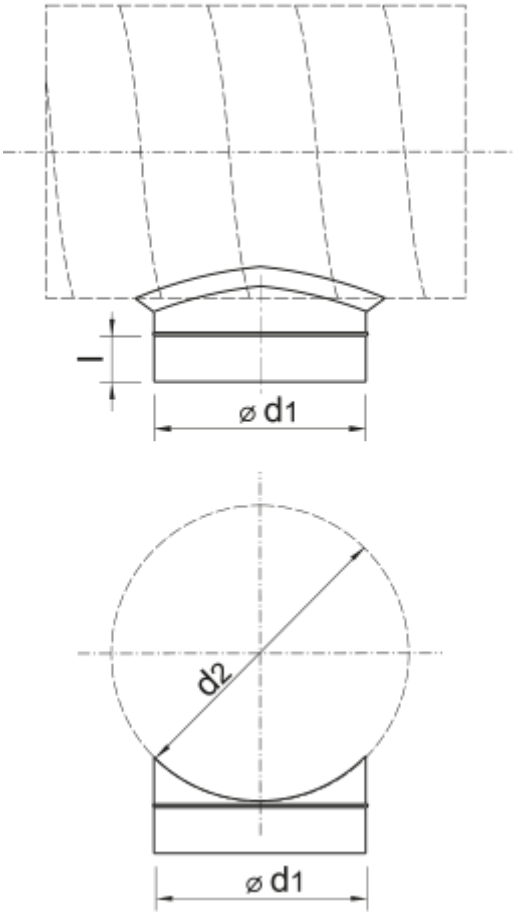
l
⌀ d1
d2
⌀ d1