Saddle 400/160



	Maßeinheit	Saddle 400/160

Abmessungen

d1	d2	l
160	400	60

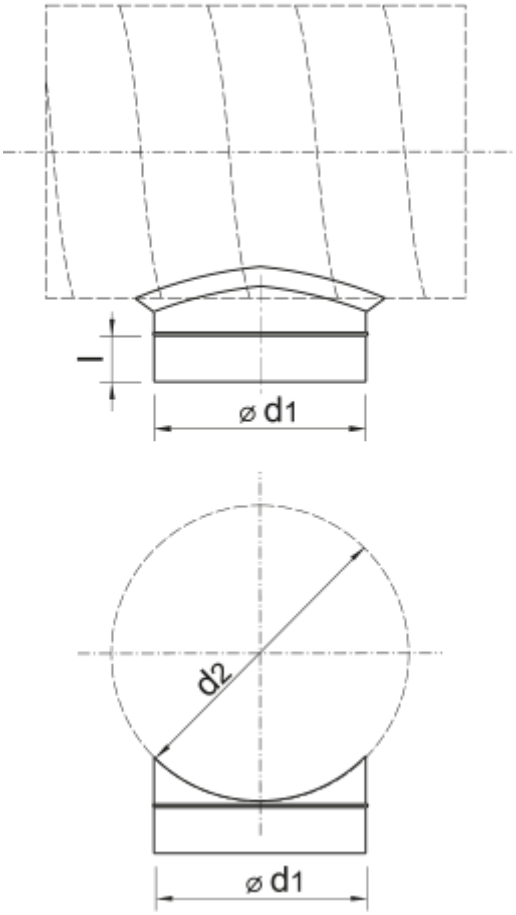
l
⌀ d1
d2
⌀ d1