Saddle 400/224



	Maßeinheit	Saddle 400/224

Abmessungen

d1	d2	l
224	400	60

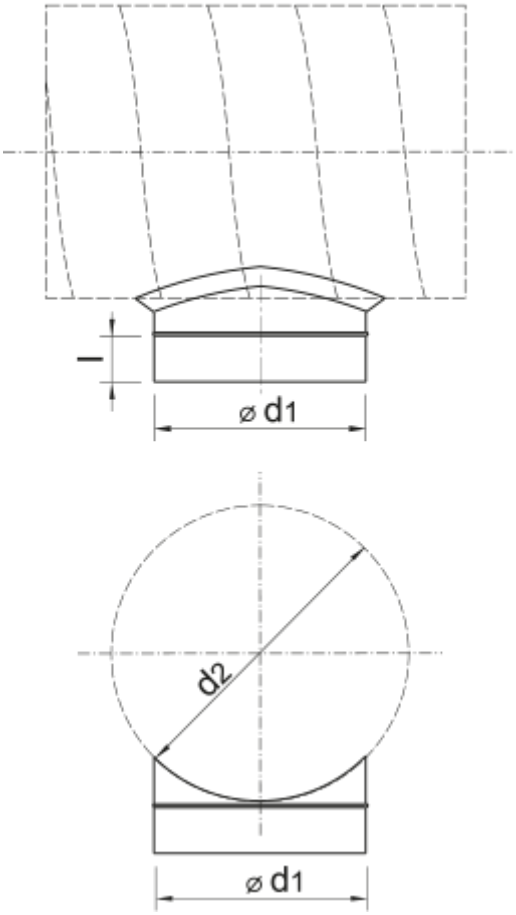
l
⌀ d1
d2
⌀ d1