Saddle 400/250



	Maßeinheit	Saddle 400/250

Abmessungen

d1	d2	l
250	400	60

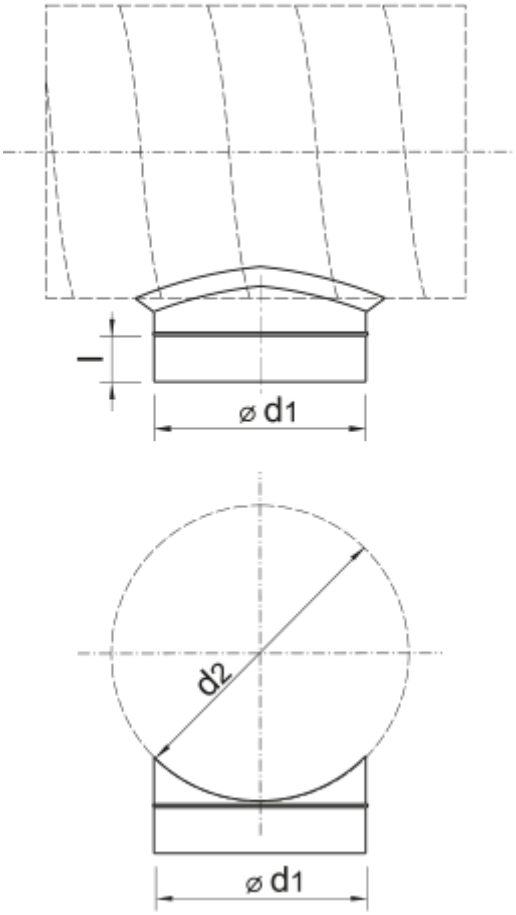
l
⌀ d1
d2
⌀ d1