Saddle 450/200



	Maßeinheit	Saddle 450/200

Abmessungen

d1	d2	l
200	450	60

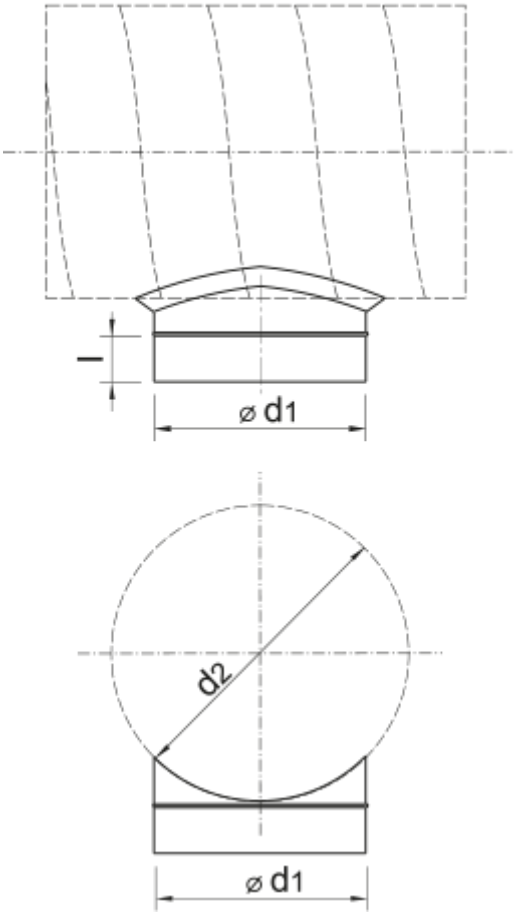
l
⌀ d1
d2
⌀ d1