Saddle 450/315



	Maßeinheit	Saddle 450/315

Abmessungen

d1	d2	l
315	450	60

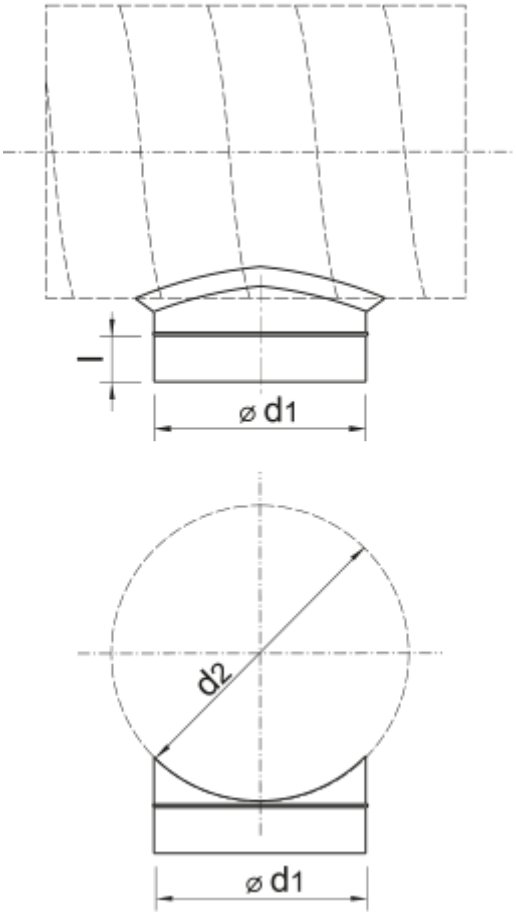
l
⌀ d1
d2
⌀ d1