Saddle 450/355



	Maßeinheit	Saddle 450/355

Abmessungen

d1	d2	l
355	450	60

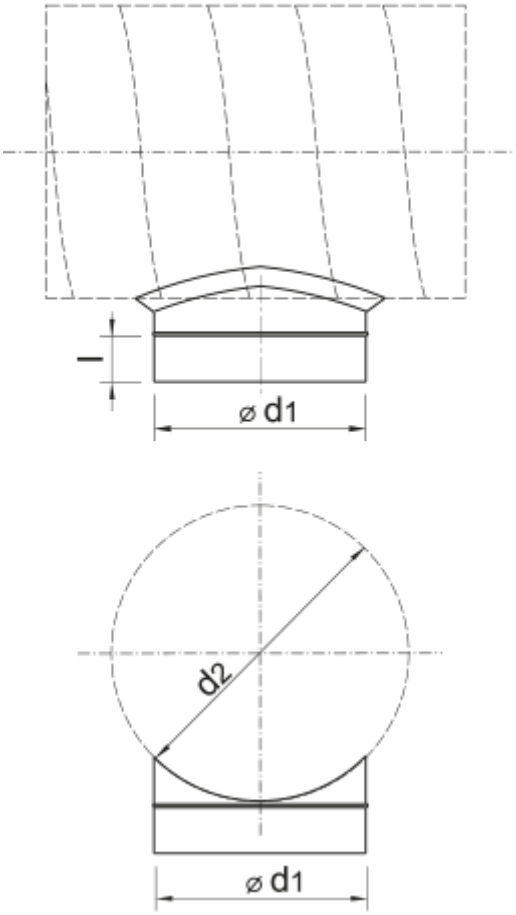
l
⌀ d1
d2
⌀ d1