Saddle 450/400



	Maßeinheit	Saddle 450/400

Abmessungen

d1	d2	l
400	450	60

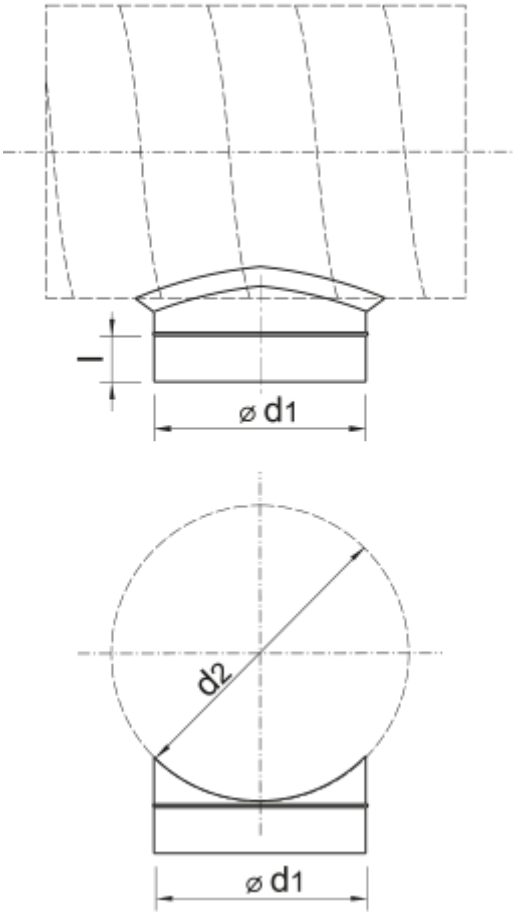
l
⌀ d1
d2
⌀ d1