Saddle 500/200



	Maßeinheit	Saddle 500/200

Abmessungen

d1	d2	l
200	500	60

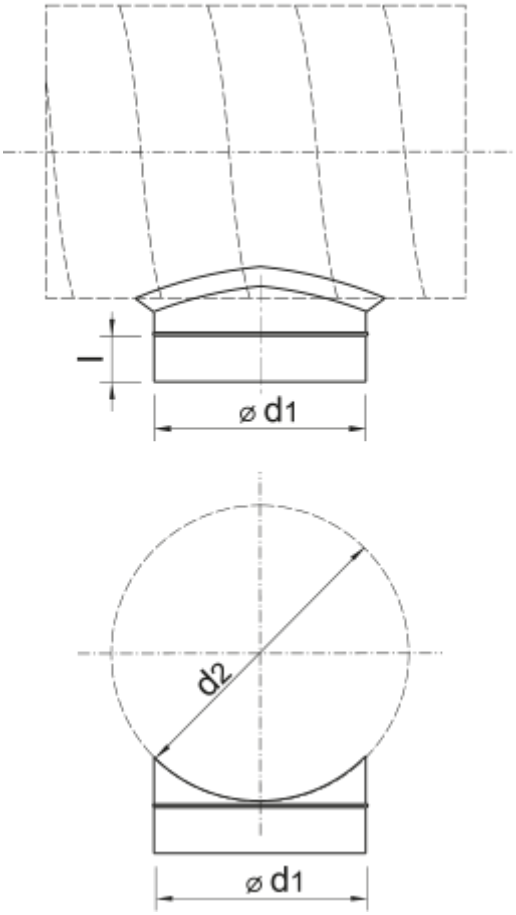
l
⌀ d1
d2
⌀ d1