Saddle 500/315



	Maßeinheit	Saddle 500/315

Abmessungen

d1	d2	l
315	500	80

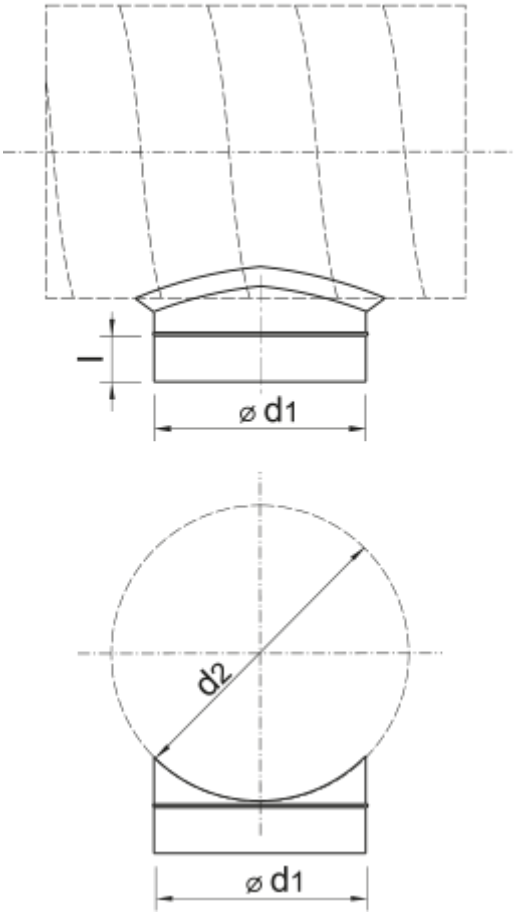
l
⌀ d1
d2
⌀ d1