Saddle 500/400



	Maßeinheit	Saddle 500/400

Abmessungen

d1	d2	l
400	500	80

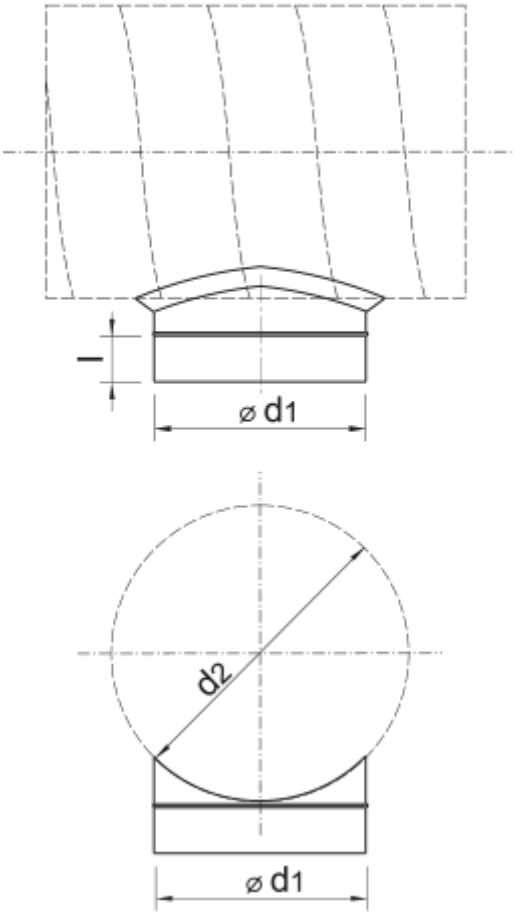
l
⌀ d1
d2
⌀ d1