Saddle 560/250



	Maßeinheit	Saddle 560/250

Abmessungen

d1	d2	l
250	560	80

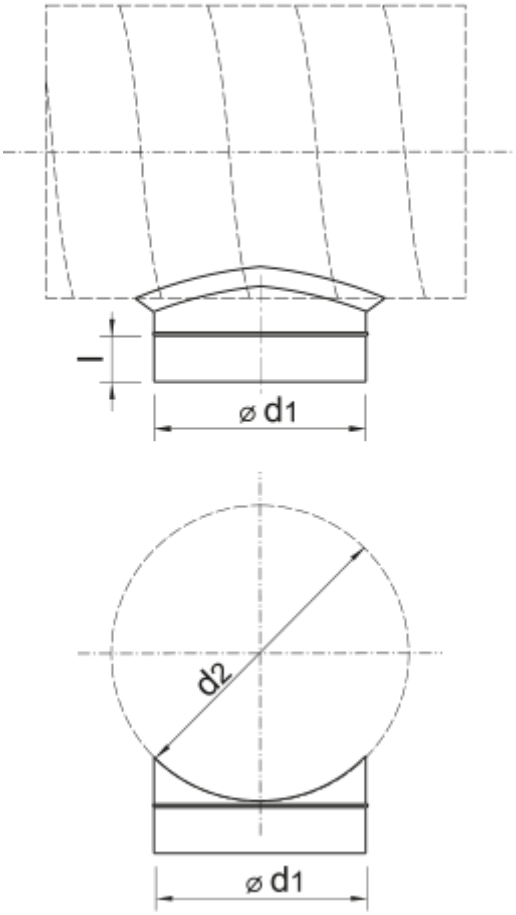
l
⌀ d1
d2
⌀ d1