# Saddle 560/400



| | Maßeinheit | Saddle 560/400 |
|---|---|---|

## Abmessungen

| d1 | d2 | l |
|---|---|---|
| 400 | 560 | 80 |

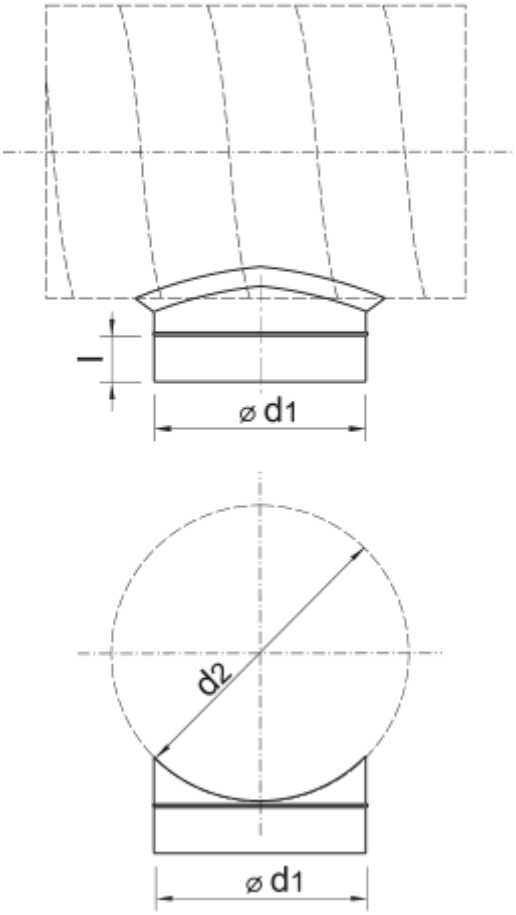
l
⌀ d1
d2
⌀ d1