Saddle 600/315



	Maßeinheit	Saddle 600/315

Abmessungen

d1	d2	l
315	600	80

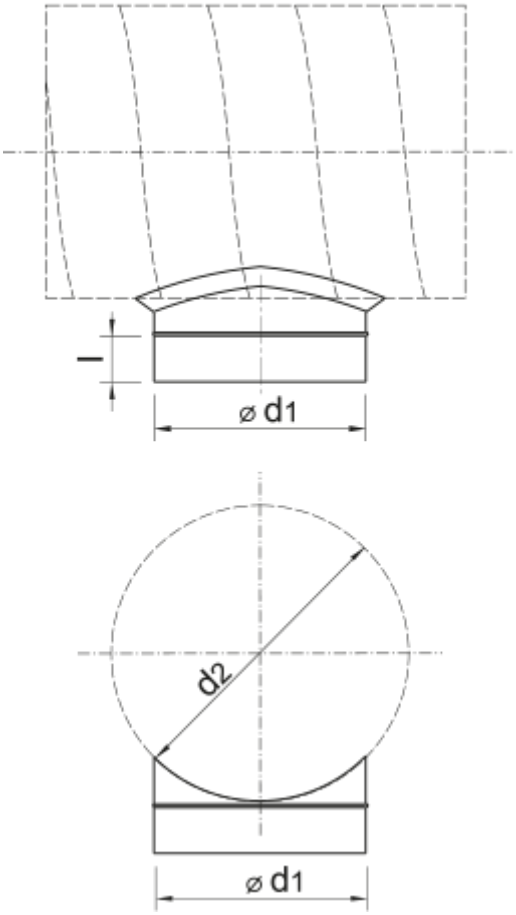
l
⌀ d1
d2
⌀ d1