Saddle 600/355



	Maßeinheit	Saddle 600/355

Abmessungen

d1	d2	l
355	600	80

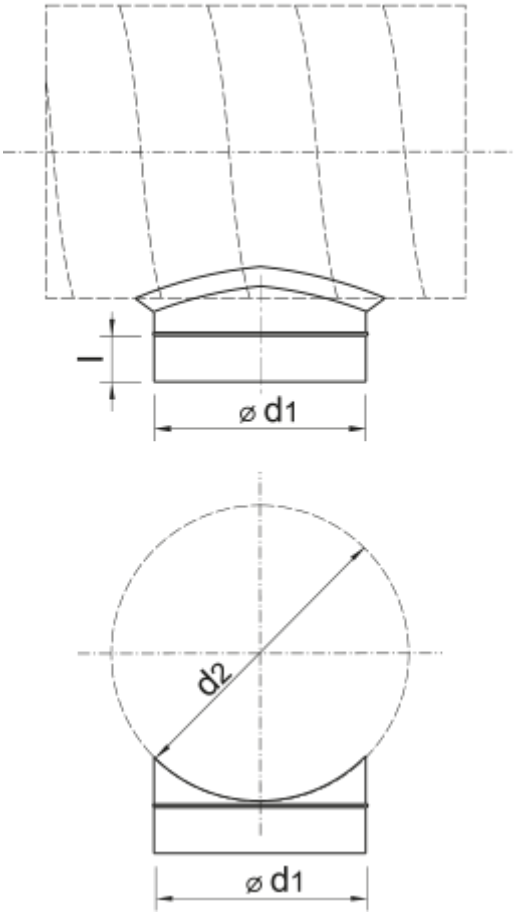
l
⌀ d1
d2
⌀ d1