Saddle 600/400



	Maßeinheit	Saddle 600/400

Abmessungen

d1	d2	l
400	600	80

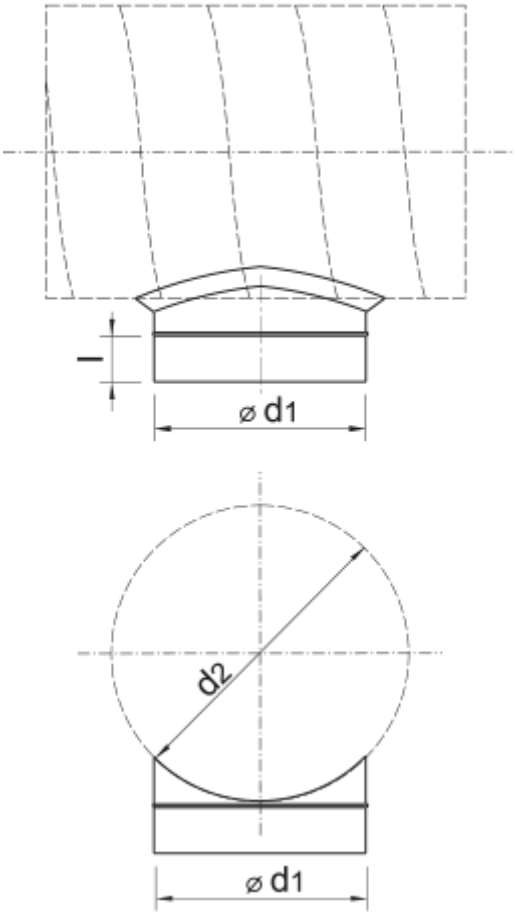
l
⌀ d1
d2
⌀ d1