Saddle 600/560



	Maßeinheit	Saddle 600/560

Abmessungen

d1	d2	l
560	600	80

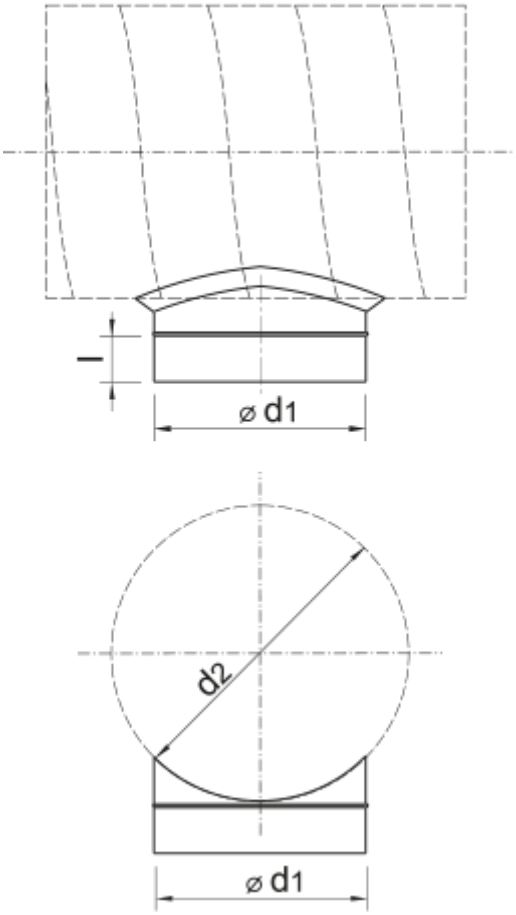
l
⌀ d1
d2
⌀ d1