# Saddle 630/355



| | Maßeinheit | Saddle 630/355 |
|---|---|---|

## Abmessungen

| d1 | d2 | l |
|---|---|---|
| 355 | 630 | 80 |

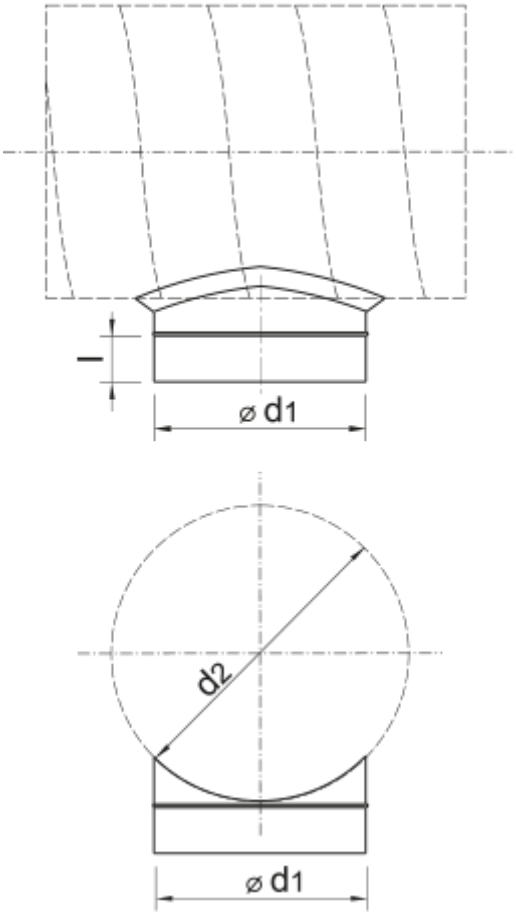
l
⌀ d1
d2
⌀ d1