Saddle 630/630



	Maßeinheit	Saddle 630/630

Abmessungen

d1	d2	l
630	630	80

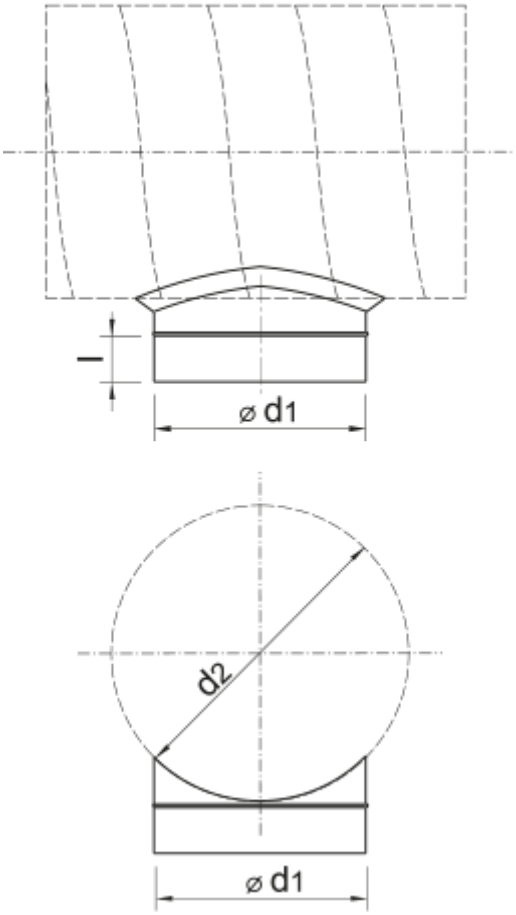
l
⌀ d1
d2
⌀ d1