Saddle 710/400



	Maßeinheit	Saddle 710/400

Abmessungen

d1	d2	l
400	710	80

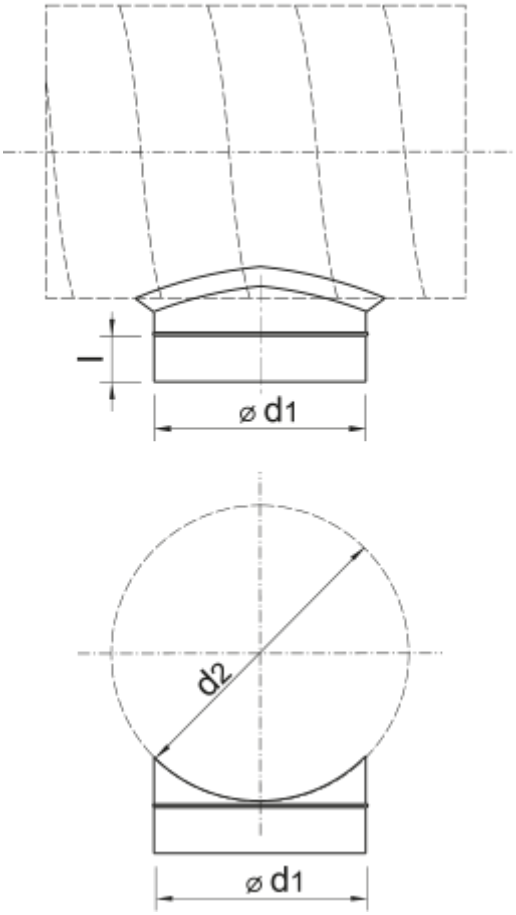
l
⌀ d1
d2
⌀ d1